VALVOLA A GHIGLIOTTINA MONOBLOCCO UNIDIREZIONALE

TIPO WAFER CON COMANDO MANUALE A VOLANTINO

VERSIONE STANDARD:

- Corpo: GG25, AISI 304, AISI 316, bronzo;
- Paratoia: AISI 304, AISI 316, DUROSTAT400, DUPLEX.

Foratura flange standard UNI EN 1092-1 PN10, altre su richiesta.

Accessori: sistema di insufflazione, anello cementato, cono convogliatore, anello con passaggio a V, dadi limitatori, riduttore di manovra, prolunga di comando, altri su richiesta.

DIMENSIONI:

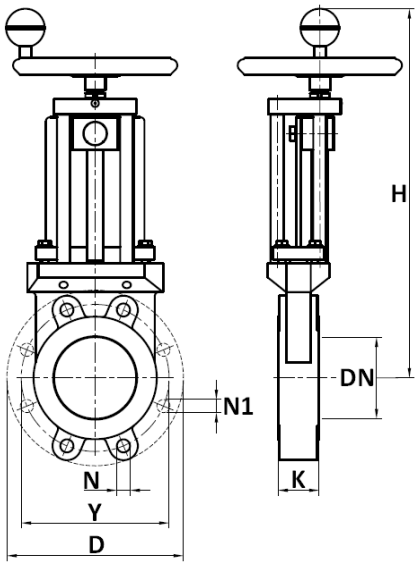

Vite non saliente

DN	Y	N	N1	K	D	H
50	125	4 x M16	-	45	165	370
65	145	4 x M16	-	45	185	405
80	160	4 x M16	-	45	200	435
100	180	4 x M16	4 x Ø16	50	220	445
125	210	4 x M16	4 x Ø16	50	250	480
150	240	4 x M20	4 x Ø20	55	285	535
200	295	4 x M20	4 x Ø20	60	340	660
250	350	8 x M20	6 x Ø20	60	395	765
300	400	8 x M20	6 x Ø20	60	445	880
350	460	10 x M20	6 x Ø20	70	505	970
400	515	10 x M24	6 x Ø24	90	565	1085
450	565	14 x M24	6 x Ø24	110	615	1180
500	620	14 x M24	6 x Ø24	110	670	1300
600	725	14 x M27	6 x Ø27	110	780	1500
700	840	16 x M27	8 x Ø27	110	895	1700
800	950	16 x M30	8 x Ø30	110	1015	1900
900	1050	20 x M30	8 x Ø30	130	1115	2500
1000	1160	20 x M30	8 x Ø30	130	1230	2700

I DATI E LE CARATTERISTICHE DEL PRESENTE DEPLIANT SONO FORNITI A TITOLO INFORMATIVO, POSSONO ESSERE OGGETTO DI MODIFICHE SENZA PREAVVISO.

Via Arrigo Boito, 16 – 36031 DUEVILLE (VI) – Tel. 0444/360668 – 0444/361138 – Fax 0444/369112
Codice fiscale e Partita IVA: 03431560246 – info@nuoveforniture.it – www.nuoveforniture.it

VALVOLA A GHIGLIOTTINA MONOBLOCCO UNIDIREZIONALE

TIPO WAFER CON COMANDO PNEUMATICO

VERSIONE STANDARD:

- Corpo: GG25, AISI 304, AISI 316, BRONZO;
- Paratoia: AISI 304, AISI 316, DUROSTAT400, DUPLEX.

Foratura flange standard UNI EN 1092-1 PN 10, altre su richiesta.

Accessori: sistema di insufflazione, anello cementato, cono convogliatore, anello con passaggio a V, dadi limitatori, riduttore di manovra, prolunga di comando, altri su richiesta.

DIMENSIONI:

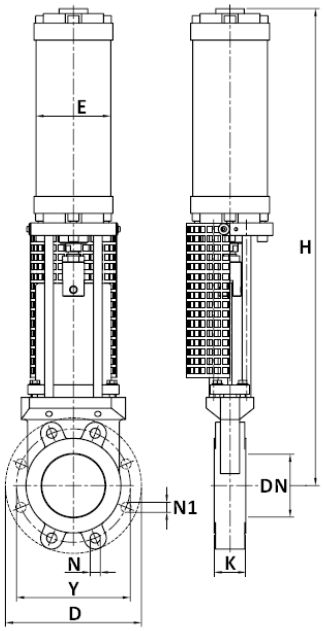

DN	Y	N	N1	K	D	H	E
50	125	4 x M16	-	45	165	445	80
65	145	4 x M16	-	45	185	485	80
80	160	4 x M16	-	45	200	510	80
100	180	4 x M16	4 x Ø16	50	220	525	80
125	210	4 x M16	4 x Ø16	50	250	625	100
150	240	4 x M20	4 x Ø20	55	285	680	100
200	295	4 x M20	4 x Ø20	60	340	860	125
250	350	8 x M20	6 x Ø20	60	395	1240	160
300	400	8 x M20	6 x Ø20	60	445	1410	160
350	460	10 x M20	6 x Ø20	70	505	1555	200
400	515	10 x M24	6 x Ø24	90	565	1710	200
450	565	14 x M24	6 x Ø24	110	615	1855	200
500	620	14 x M24	6 x Ø24	110	670	-	250
600	725	14 x M27	6 x Ø27	110	780	-	320
700	840	16 x M27	8 x Ø27	110	895	-	400
800	950	16 x M30	8 x Ø30	115	1015	-	400

I DATI E LE CARATTERISTICHE DEL PRESENTE DEPLIANT SONO FORNITI A TITOLO INFORMATIVO, POSSONO ESSERE OGGETTO DI MODIFICHE SENZA PREAVVISO.

Via Arrigo Boito, 16 – 36031 DUEVILLE (VI) – Tel. 0444/360668 – 0444/361138 – Fax 0444/369112
Codice fiscale e Partita IVA: 03431560246 – info@nuoveforniture.it – www.nuoveforniture.it

VALVOLA A GHIGLIOTTINA MONOBLOCCO UNIDIREZIONALE

TIPO WAFER CON COMANDO MOTORIZZATO

VERSIONE STANDARD:

- Corpo: GG25, AISI 304, AISI 316, BRONZO;
- Paratoia: AISI 304, AISI 316, DUROSTAT400, DUPLEX.

Foratura Flange standard UNI EN 1092-1 PN 10, altre su richiesta.

Accessori: sistema di insufflazione, anello cementato, cono convogliatore, anello con passaggio a V, dadi limitatori, riduttore di manovra, prolunga di comando, altri su richiesta.

DIMENSIONI:

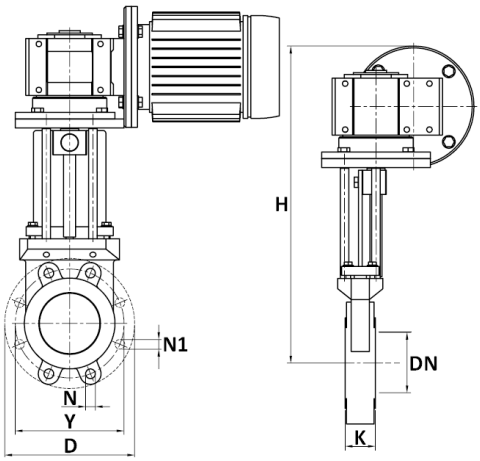

Vite non saliente

DN	Y	N	N1	K	D	H
50	125	4 x M16	-	45	165	430
65	145	4 x M16	-	45	185	470
80	160	4 x M16	-	45	200	495
100	180	4 x M16	4 x Ø16	50	220	510
125	210	4 x M16	4 x Ø16	50	250	545
150	240	4 x M20	4 x Ø20	55	285	600
200	295	4 x M20	4 x Ø20	60	340	720
250	350	8 x M20	6 x Ø20	60	395	860
300	400	8 x M20	6 x Ø20	60	445	980
350	460	10 x M20	6 x Ø20	70	505	1060
400	515	10 x M24	6 x Ø24	90	565	1165
450	565	14 x M24	6 x Ø24	110	615	1260
500	620	14 x M24	6 x Ø24	110	670	1380
600	725	14 x M27	6 x Ø27	110	780	1580
700	840	16 x M27	8 x Ø27	110	895	1780
800	950	16 x M30	8 x Ø30	110	1015	1980
900	1050	20 x M30	8 x Ø30	130	1115	2700
1000	1160	20 x M30	8 x Ø30	130	1230	2900

I DATI E LE CARATTERISTICHE DEL PRESENTE DEPLIANT SONO FORNITI A TITOLO INFORMATIVO, POSSONO ESSERE OGGETTO DI MODIFICHE SENZA PREAVVISO.

Via Arrigo Boito, 16 – 36031 DUEVILLE (VI) – Tel. 0444/360668 – 0444/361138 – Fax 0444/369112
Codice fiscale e Partita IVA: 03431560246 – info@nuoveforniture.it – www.nuoveforniture.it

VALVOLA A GHIGLIOTTINA MONOBLOCCO UNIDIREZIONALE

TIPO WAFER CON COMANDO A LEVA

VERSIONE STANDARD:

- Corpo: GG25, AISI 304, AISI 316, BRONZO;
- Paratoia: AISI 304, AISI 316, DUROSTAT400, DUPLEX.

Foratura Flange standard UNI EN 1092-1 PN 10, altre su richiesta.

Accessori: sistema di insufflazione, anello cementato, cono convogliatore, anello con passaggio a V, dadi limitatori, riduttore di manovra, prolunga di comando, altri su richiesta.

DIMENSIONI:

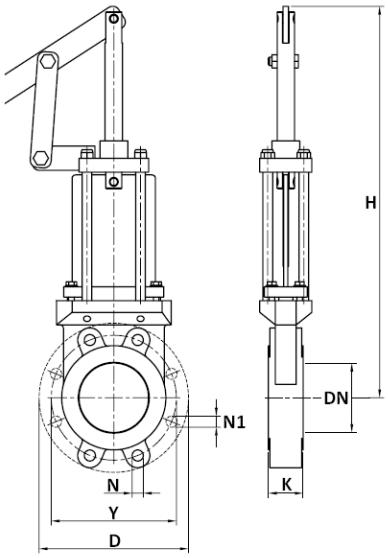

DN	Y	N	N1	K	D	H
50	125	4xM16	/	45	165	260
65	145	4xM16	/	45	185	300
80	160	4xM16	/	45	200	325
100	180	4xM16	4xØ16	50	220	340
125	210	4xM16	4xØ16	50	250	375
150	240	4xM20	4xØ20	55	285	430
200	295	4xM20	4xØ20	60	340	550
250	350	6xM20	6xØ20	60	395	645

I DATI E LE CARATTERISTICHE DEL PRESENTE DEPLIANT SONO FORNITI A TITOLO INFORMATIVO, POSSONO ESSERE OGGETTO DI MODIFICHE SENZA PREAVVISO.

Via Arrigo Boito, 16 – 36031 DUEVILLE (VI) – Tel. 0444/360668 – 0444/361138 – Fax 0444/369112
Codice fiscale e Partita IVA: 03431560246 – info@nuoveforniture.it – www.nuoveforniture.it

ALTRE VALVOLE A GHIGLIOTTINA DISPONIBILI:

VALVOLA A LAMA PASSANTE COMANDO A VOLANTINO

VALVOLA A LAMA PASSANTE COMANDO PNEUMATICO D.E.

VALVOLA DI REGOLAZIONE PASSAGGIO ROMBOIDALE CON COMANDO A VOLANTINO

VALVOLA BIDIREZIONALE A LAMA PASSANTE COMANDO A VOLANTINO CON INSERTI IN POLIETILENE

VALVOLA BIDIREZIONALE A LAMA PASSANTE COMANDO PNEUMATICO D.E. CON INSERTI IN POLIETILENE

VALVOLA A DOPPIA LAMA COMANDO PNEUMATICO

I DATI E LE CARATTERISTICHE DEL PRESENTE DEPLIANT SONO FORNITI A TITOLO INFORMATIVO, POSSONO ESSERE OGGETTO DI MODIFICHE SENZA PREAVVISO.

Via Arrigo Boito, 16 – 36031 DUEVILLE (VI) – Tel. 0444/360668 – 0444/361138 – Fax 0444/369112
Codice fiscale e Partita IVA: 03431560246 – info@nuoveforniture.it – www.nuoveforniture.it

VALVOLE DI REGOLAZIONE E VALVOLE DEVIATRICI

VALVOLA DI REGOLAZIONE A 30° COMANDO A VOLANTINO

DEVIATORE A 3 VIE COMANDO A LEVA

DEVIATORE A 3 VIE COMANDO PNEUMATICO

DEVIATORE A 4 VIE COMANDO A LEVA

DEVIATORE A 4 VIE COMANDO PNEUMATICO

I DATI E LE CARATTERISTICHE DEL PRESENTE DEPLIANT SONO FORNITI A TITOLO INFORMATIVO, POSSONO ESSERE OGGETTO DI MODIFICHE SENZA PREAVVISO.

Via Arrigo Boito, 16 – 36031 DUEVILLE (VI) – Tel. 0444/360668 – 0444/361138 – Fax 0444/369112
Codice fiscale e Partita IVA: 03431560246 – info@nuoveforniture.it – www.nuoveforniture.it