VALVOLE A SFERA SERIE CHIMICA PVC-U

Attacchi femmina per incollaggio, metrico - Tipo GF 375 (EX-VSK)

Valvola di tipo radiale, bidirezionale compatta, caratterizzata da elevata manovrabilità (bassa coppia di manovra). L'estrema sicurezza di utilizzo, garantita dal collaudo al 100% della produzione per la tenuta in depressione e a bassissime pressioni, ne fa la valvola ideale per l'utilizzazione in impianti industriali o comunque nell'impiego con liquidi aggressivi, purché compatibili (vedi tabella resistenze chimiche PVC).

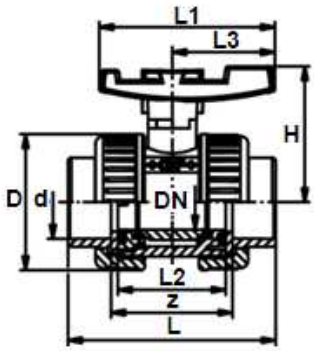

INSTALLAZIONE E USO

Porre estrema cura durante l'incollaggio dei collari sull'estremità dei tubi; bisogna fare attenzione che la colla o il solvente non vengano a contatto con la sfera o le guarnizioni della valvola.
Nel caso di utilizzo di collari filettati si raccomanda di evitare l'accoppiamento con filetti maschi conici e l'uso di canapa e similari.
Curare la coassialità dell'impianto e l'esatta determinazione della lunghezza dei tubi utilizzando l'ingombro Z. Evitare tassativamente l'uso di chiavi per il serraggio delle ghiere in quanto sintomatico di difettoso montaggio e quindi di possibili future rotture della valvola.
Verificare che sabbia o altre impurità siano completamente eliminate prima di mettere in funzione l'impianto in quanto potrebbero danneggiare sia sfera che seggio sfera compromettendo la tenuta della valvola.
Nell'apertura e chiusura della valvola evitare brusche manovre per non provocare sovrappressioni impreviste dovute all'effetto del colpo d'ariete.
È necessario che il personale addetto all'installazione e manutenzione degli impianti sia a conoscenza delle tecniche di assemblaggio mediante incollaggio o filettatura. Si consiglia in ogni caso di consultare il bollettino Note per l'installazione reperibile presso il produttore.

TABELLA DATI TECNICI

Diam. (mm)	DN (mm)	PN	Valore Kv. (Δp = 1 Bar) [l/min]	Nm	d (mm)	D (mm)	H (mm)	L (mm)	L 1 (mm)	L 2 (mm)	L 3 (mm)	z (mm)	Kg.
16	10	16	71	0,5	16	50	53	76	67	42	40	48	0,130
20	15	16	185	0,5	20	50	53	80	67	42	40	48	0,130
25	20	16	350	1,5	25	59	60	91	77	48	45	53	0,210
32	25	16	700	2,5	32	68	67	102	87	54	51	58	0,310
40	32	16	1000	5,5	40	80	79	120	102	62	59	68	0,450
50	40	16	1600	7	50	94	90	140	119	72	70	78	0,690
63	50	16	3100	10	63	115	107	169	146	86	84	93	1,200
75	65	10	5000	20	75	145	129	206	179	110	103	118	2,190
90	80	10	7000	26	90	168	143	242	209	128	120	140	3,360
110	100	10	11000	28	110	210	169	282	250	150	141	160	6,060

I dati tecnici indicati sono da considerarsi orientativi. Variazione della pressione in funzione della temperatura per acqua e liquidi poco aggressivi. Questi valori sono validi con acqua a 20°C con valvola totalmente aperta.
Si prega di contattare il nostro ufficio tecnico per domande specifiche.

I DATI E LE CARATTERISTICHE DEL PRESENTE DEPLIANT SONO FORNITI A TITOLO INFORMATIVO, POSSONO ESSERE OGGETTO DI MODIFICHE SENZA PREAVVISO.

NUOVE FORNITURE S.R.L. – Via Arrigo Boito, 16 – 36031 DUEVILLE (VI) – Tel. 0444/360668 – 0444/361138 – Fax 0444/369501
Codice fiscale e Partita IVA: 03431560246 – info@nuoveforniture.it – nuoveforniture@pec.it – www.nuoveforniture.it

VALVOLE A SFERA SERIE CHIMICA PVC-U

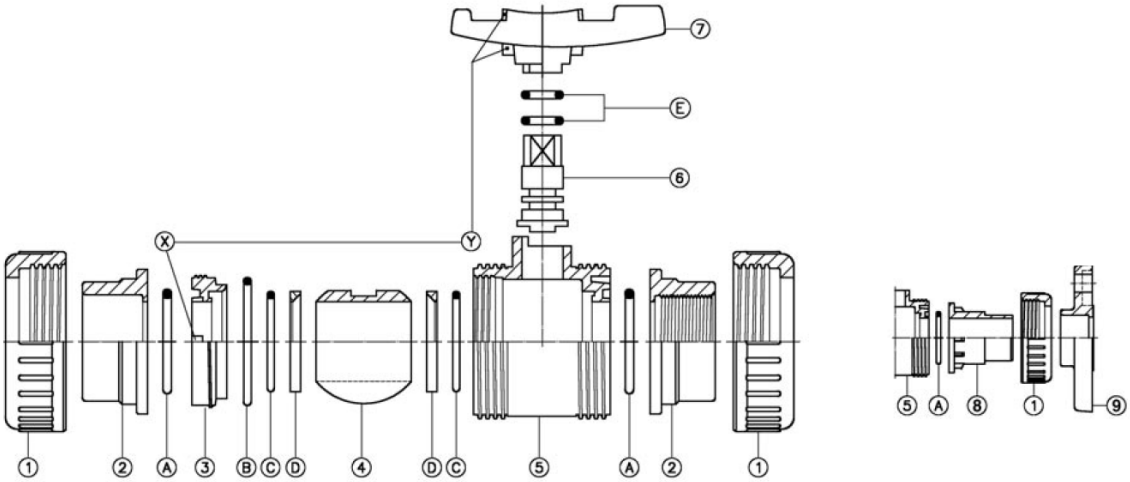

Pos	Componente	Numero	Materiale	
			EPDM DUTRAL	FPM VITON
①	GHIERA	2	PVC	PVC
②	COLLARE	2	PVC	PVC
③	SUPPORTO	1	PVC	PVC
④	SFERA	1	PVC	PVC
⑤	CORPO	1	PVC	PVC
⑥	ASTA	1	PVC	PVC
⑦	MANIGLIA	1	PVC	PVC
⑧	ATTACCO MASCHIO	2	PVC	PVC
⑨	FLANGIA	2	PVC	PVC
A	O-Ring CORPO	2	EPDM	FPM
B	O-Ring SUPPORTO	1	EPDM	FPM
C	O-Ring SFERA	2	EPDM	FPM
D	Seggio SFERA	2	PTFE	PTFE
E	O-Ring ASTA	2	EPDM	FPM

SMONTAGGIO E RIMONTAGGIO IN CASO DI MANUTENZIONE

Svitando le ghiere ① è possibile estrarre radialmente dall'impianto l'intero gruppo centrale della valvola.
Per accedere alle parti interne della valvola procedere nel modo seguente:
1- Predisporre la valvola in posizione di tutto aperto.
2- Sfilare con forza la maniglia ⑦ dall'asta di comando ⑥.
3- Svitare il supporto ③ dal corpo ⑤ servendosi come chiave dei due dentini (Y) della maniglia ⑦ innestandoli nelle apposite sedi (X) del supporto ③ e svitando in senso antiorario.
4- Dopo aver svitato il supporto ③ e tolta la guarnizione B che nell'operazione è rimasta dentro il corpo ⑤ è possibile accedere a tutte le parti interne della valvola per verificare lo stato delle guarnizioni e provvedere ad eventuali sostituzioni delle stesse.

- per smontare la sfera ④ ruotare la stessa a mezzo dell'asta di comando ⑥ predisponendola in posizione di chiusura per permettere lo sfilamento dell'apposito innesto a baionetta con l'asta di comando ⑥;
- per smontare l'asta di comando ⑥ dal corpo ⑤ premere la stessa verso il basso fino alla completa fuoriuscita dalla sua sede.

Per il rimontaggio delle valvole operare nel modo inverso avendo cura di collocare le guarnizioni ben lubrificate nelle proprie sedi accuratamente pulite usando lubrificante al silicone. Avvitare a fondo il supporto filettato ③ evitando di bloccare la sfera ④.

I DATI E LE CARATTERISTICHE DEL PRESENTE DEPLIANT SONO FORNITI A TITOLO INFORMATIVO, POSSONO ESSERE OGGETTO DI MODIFICHE SENZA PREAVVISO.

NUOVE FORNITURE S.R.L. – Via Arrigo Boito, 16 – 36031 DUEVILLE (VI) – Tel. 0444/360668 – 0444/361138 – Fax 0444/369501
Codice fiscale e Partita IVA: 03431560246 – info@nuoveforniture.it – nuoveforniture@pec.it – www.nuoveforniture.it